All dimensions are in mm / in
Le misure sono espresse in mm / in

ECLDISPWASHL 1530

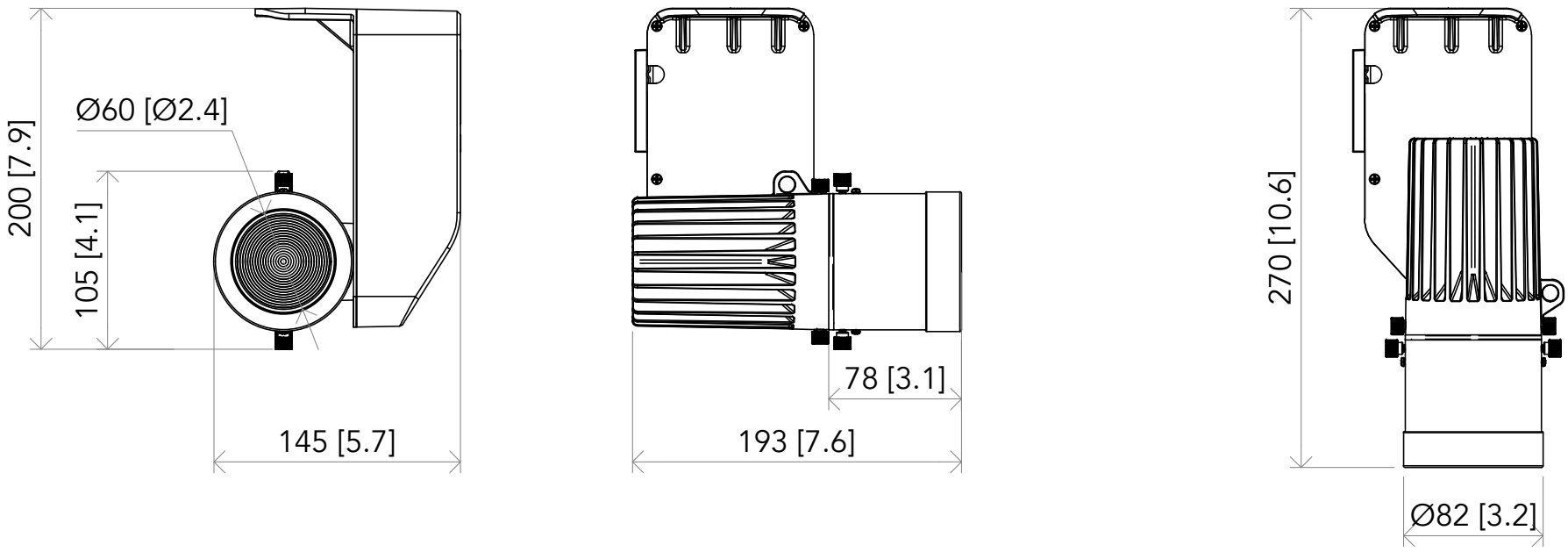

ECLDISPWASHL 2550

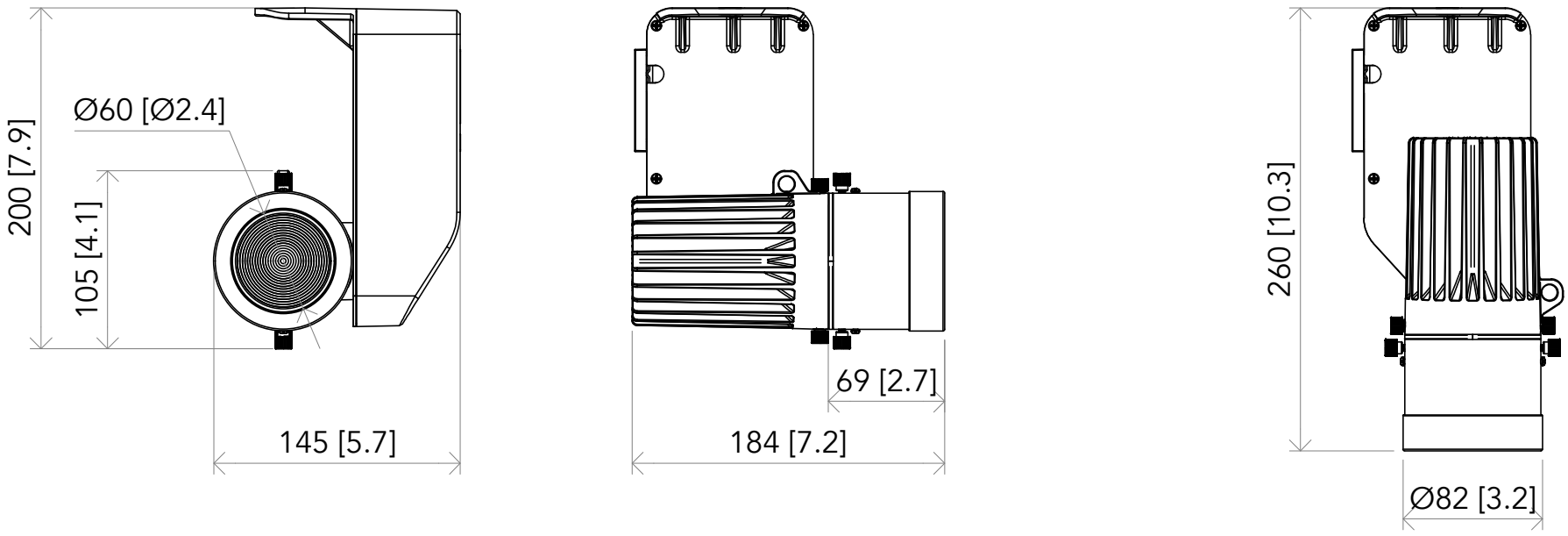

ECLDISPPHDZL 2040

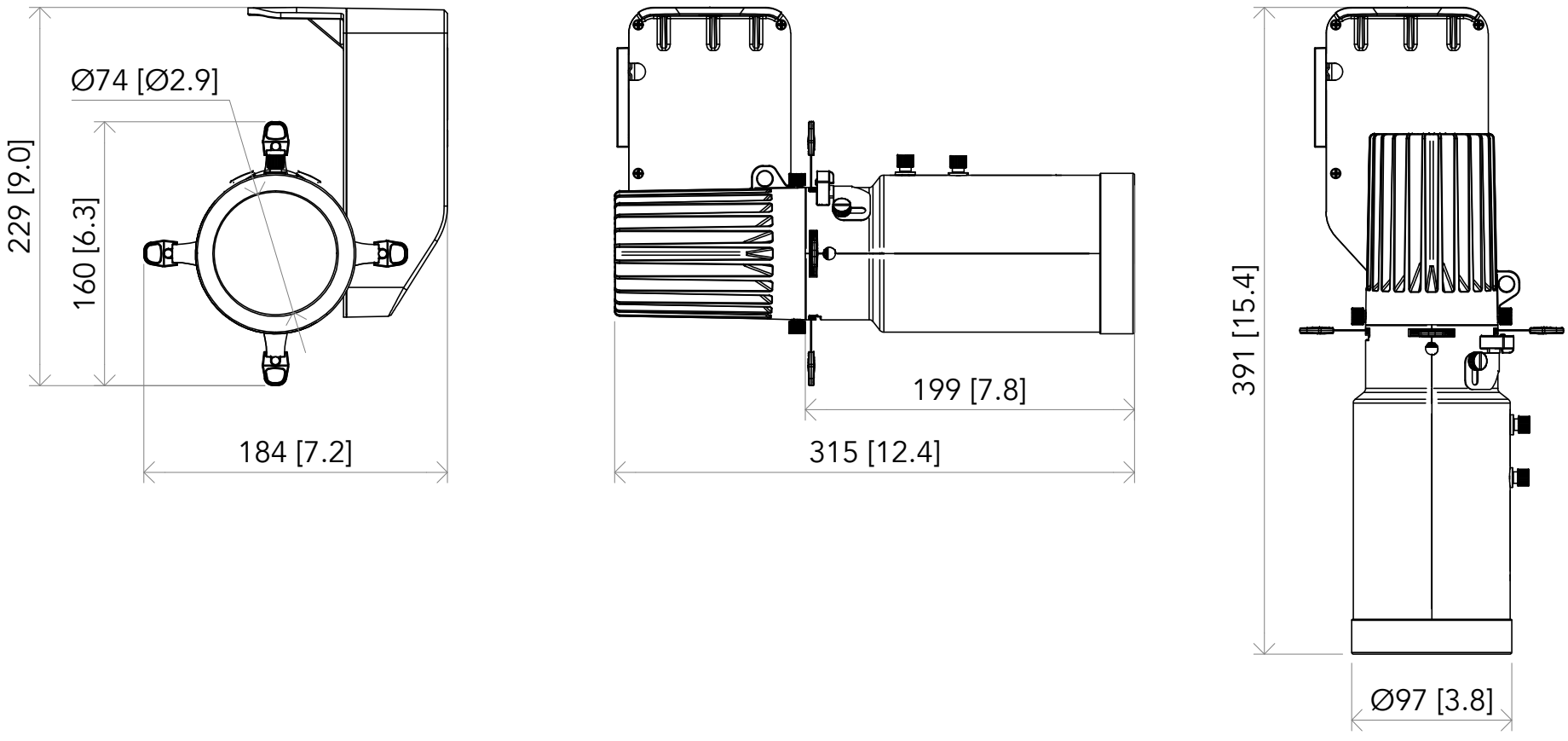

PROLIGHTS		Drawing number Disegno numero 01	
Title Titolo ECLDISPLAYUN WHITE		Draw description Descrizione disegno With optics	
Date Date 30-09-2024	Revision N. Versione N° 002	Sheet of Foglio di 01 03	Checked Controllato

Duplication of this drawing, either full or in part, is strictly prohibited without prior written authorization of Music&Lights
Questo disegno non può essere copiato, riprodotto, mostrato a terzi senza autorizzazione della Music&Lights

All dimensions are in mm / in
Le misure sono espresse in mm / in

ECLDISPPRHDL18-36-50

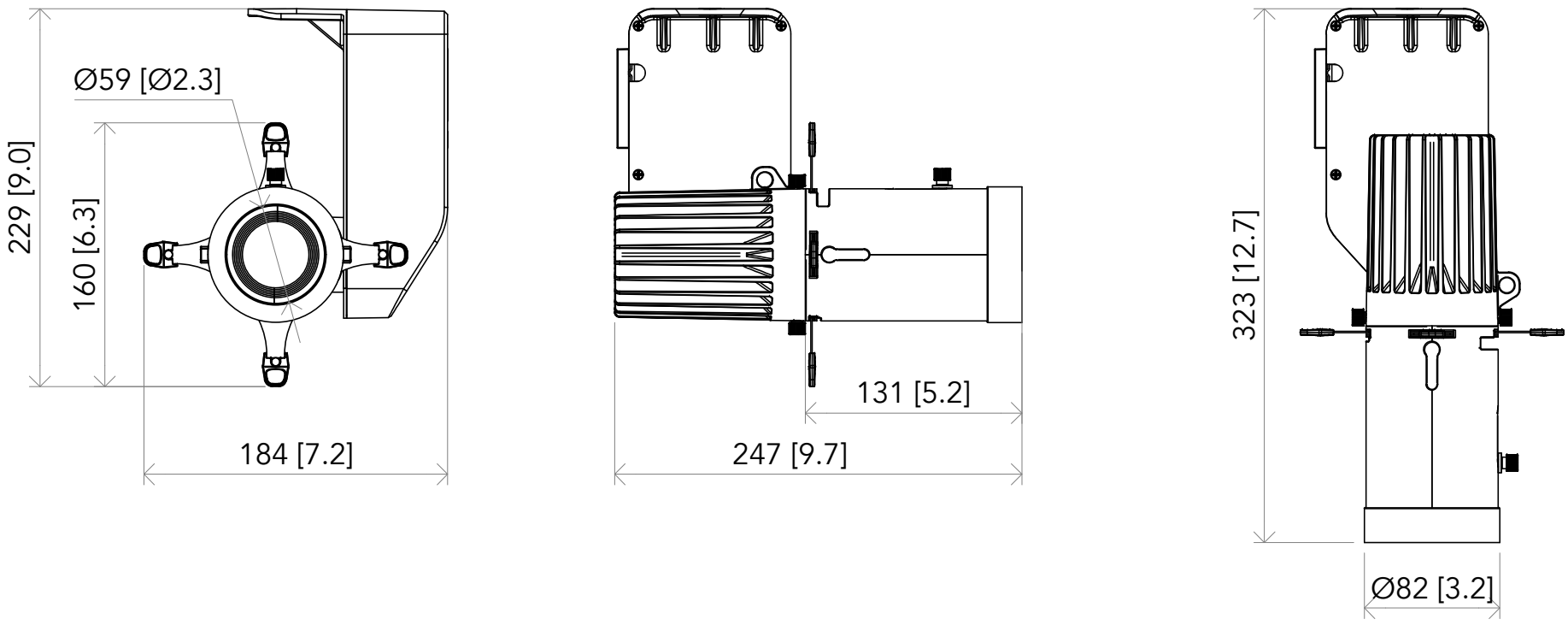

ECLDISPPRL 08

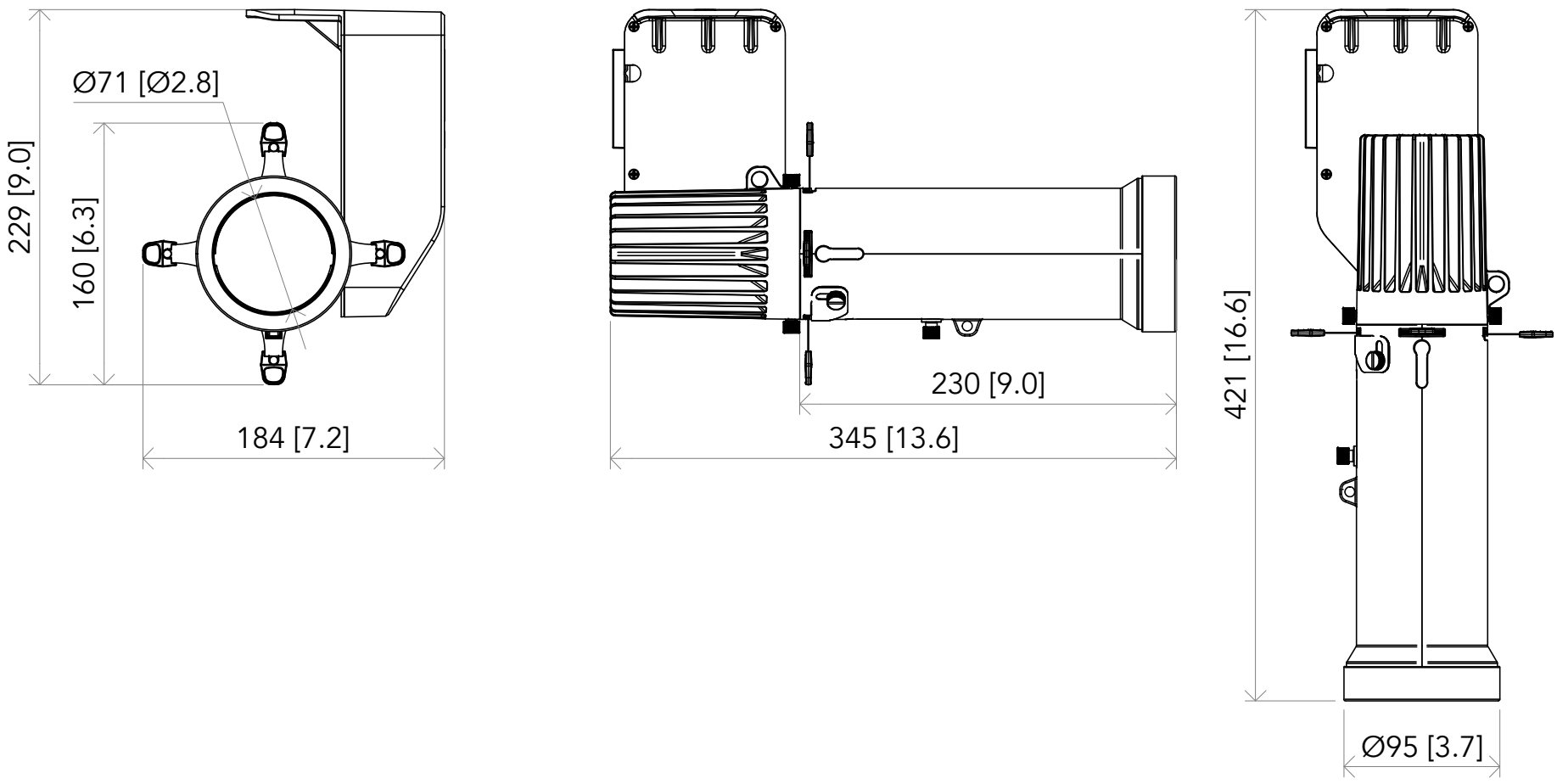

PROLIGHTS	Drawing number Disegno numero 01		
Title Titolo ECLDISPLAYUN WHITE		Draw description Descrizione disegno With optics	
Date Date 30-09-2024	Revision N. Versione N° 002	Sheet of Foglio di 02 03	Checked Controllato

Duplication of this drawing, either full or in part, is strictly prohibited without prior written authorization of Music&Lights
Questo disegno non può essere copiato, riprodotto, mostrato a terzi senza autorizzazione della Music&Lights

All dimensions are in mm / in
Le misure sono espresse in mm / in

ECLDISPPRZL 1020

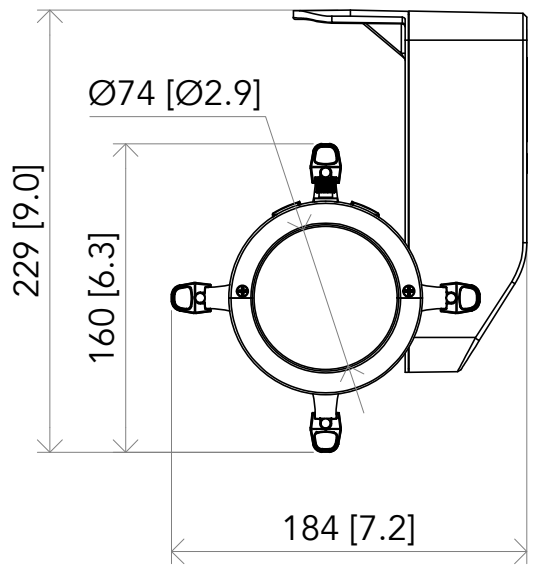

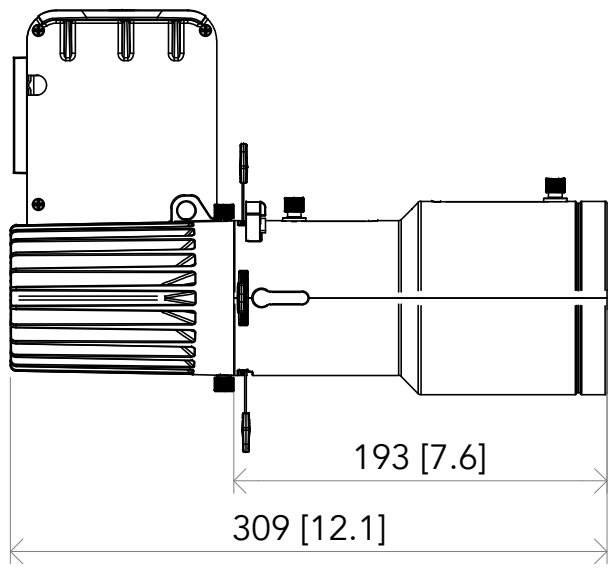

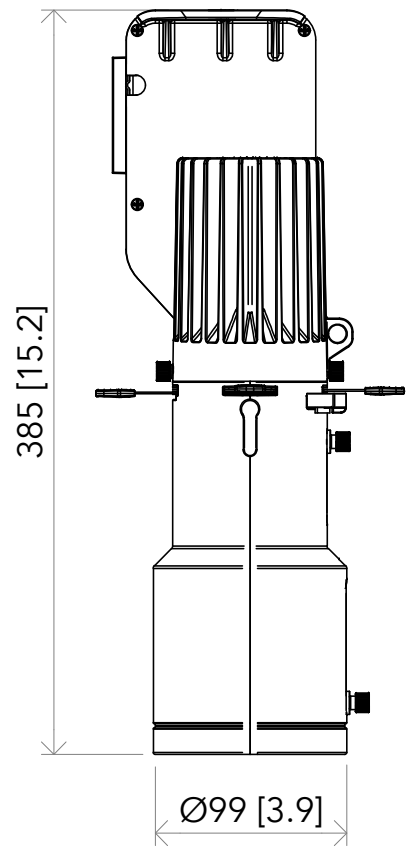

ECLDISPPRZL 2040

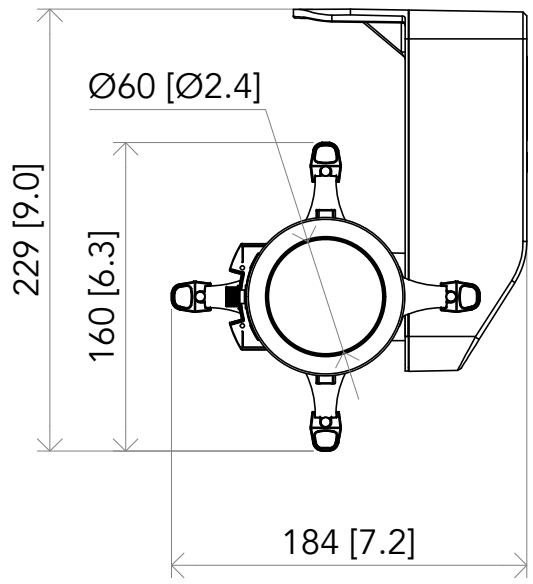

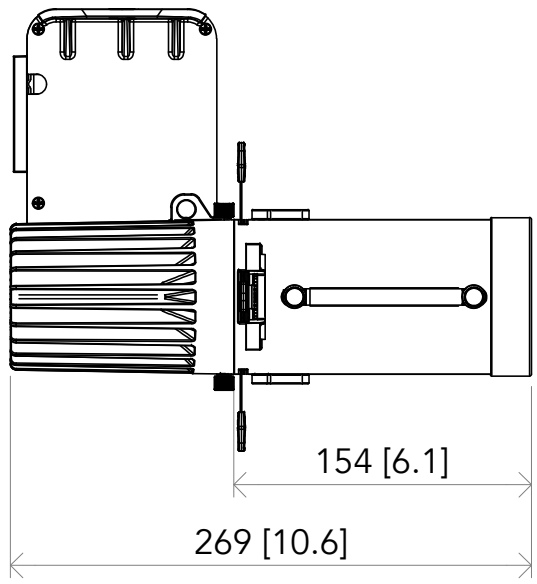

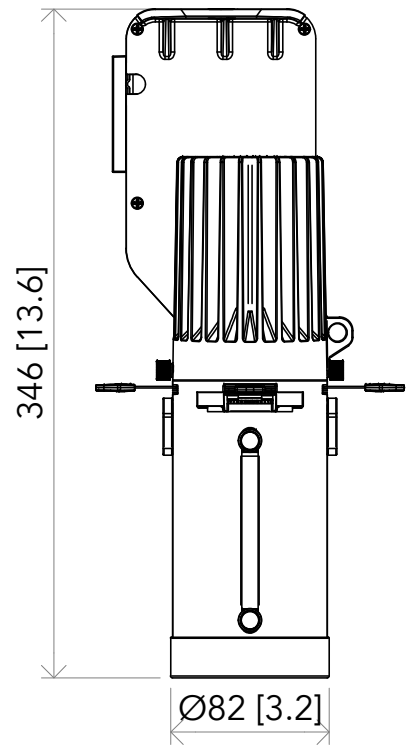

PROLIGHTS		Drawing number Disegno numero 01	
Title Titolo ECLDISPLAYUN WHITE		Draw description Descrizione disegno With optics	
Date Date 30-09-2024	Revision N. Versione N° 002	Sheet of Foglio di 03 03	Checked Controllato

Duplication of this drawing, either full or in part, is strictly prohibited without prior written authorization of Music&Lights
Questo disegno non può essere copiato, riprodotto, mostrato a terzi senza autorizzazione della Music&Lights