All dimensions are in mm / in
Le misure sono espresse in mm / in

ECLDISPWASHL 1530

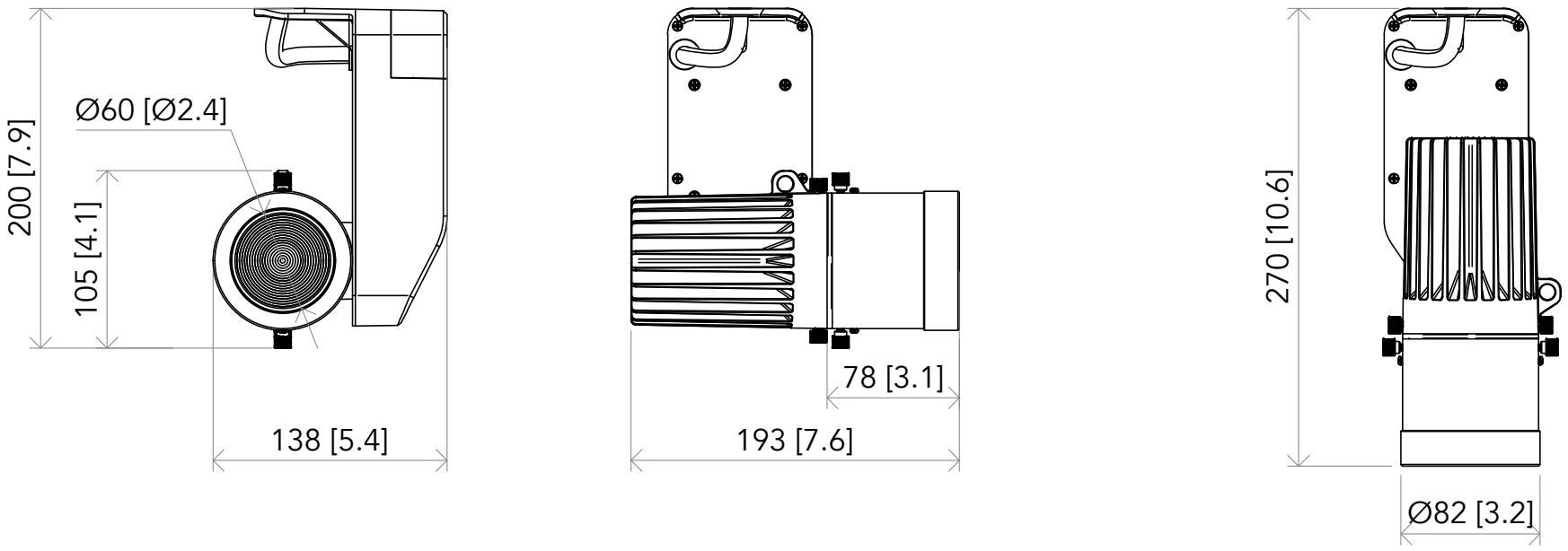

ECLDISPWASHL 2550

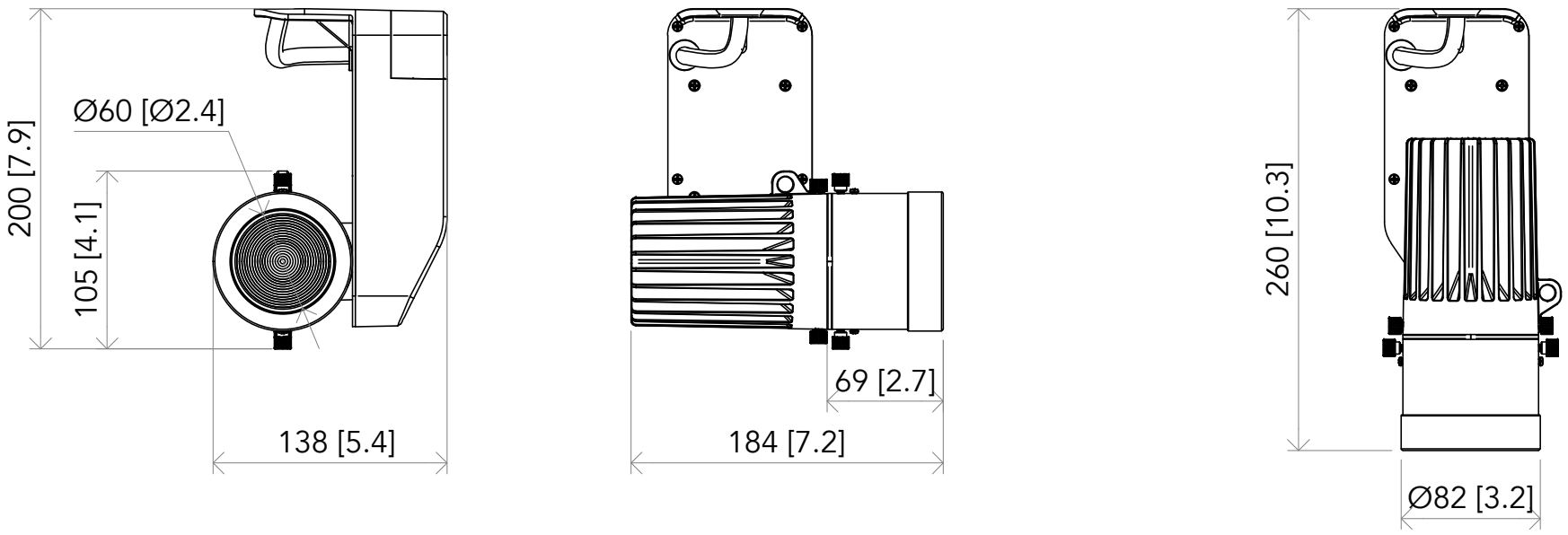

ECLDISPPHDZL 2040

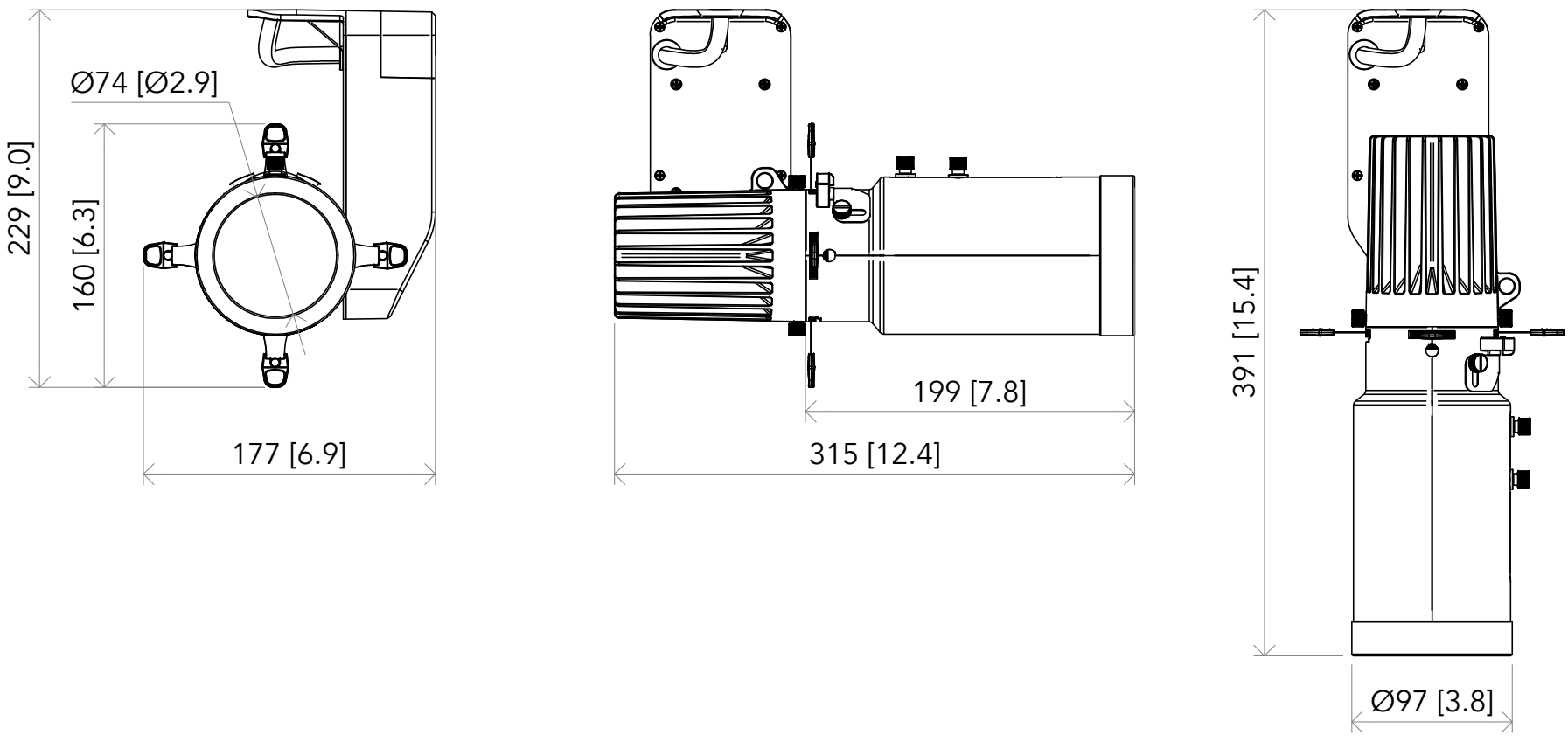

PROLIGHTS	Drawing number / Disegno numero: 01		
Title / Titolo: ECLDISPLAYDAT VW		Draw description / Descrizione disegno: With optics	
Date / Date: 09-09-2024	Revision N. / Versione N°: 001	Sheet / Foglio: 01 of / di 03	Checked / Controllato

Duplication of this drawing, either full or in part, is strictly prohibited without prior written authorization of Music&Lights
Questo disegno non può essere copiato, riprodotto, mostrato a terzi senza autorizzazione della Music&Lights

All dimensions are in mm / in
Le misure sono espresse in mm / in

ECLDISPPRHDL18-36-50

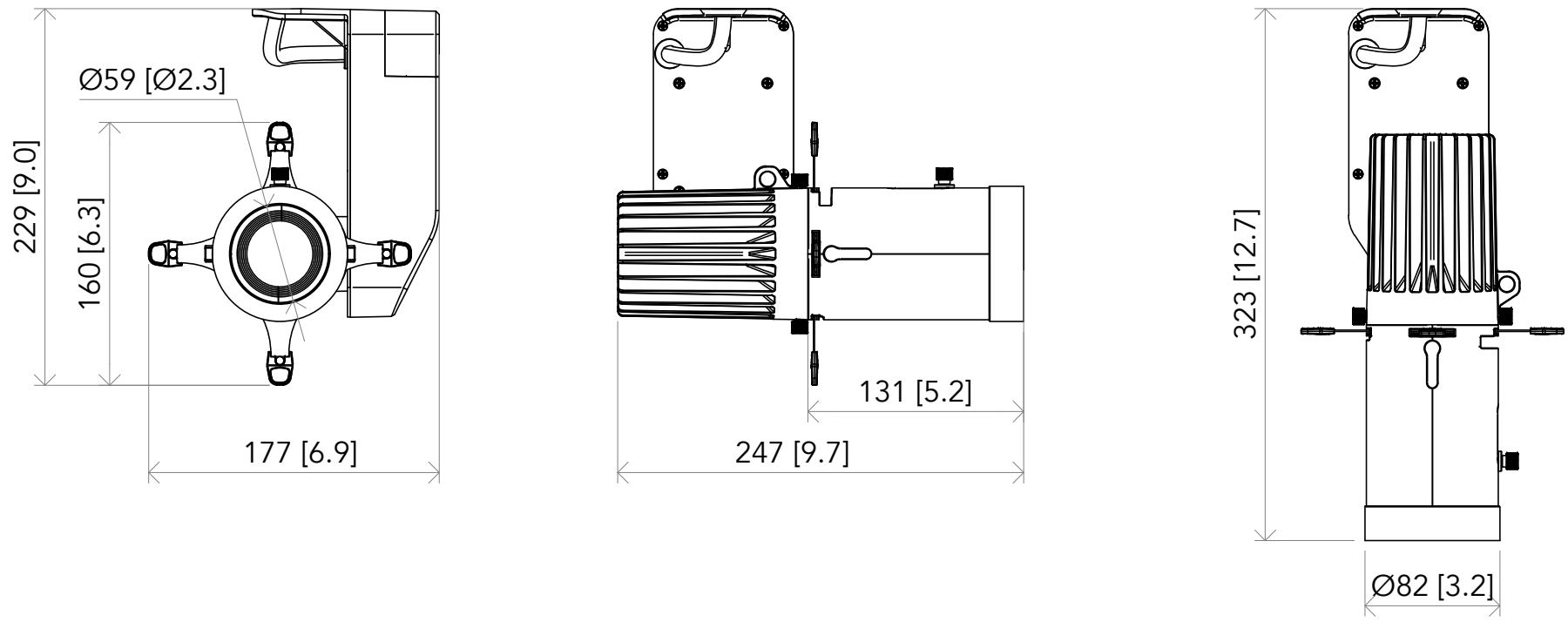

ECLDISPPRL 08

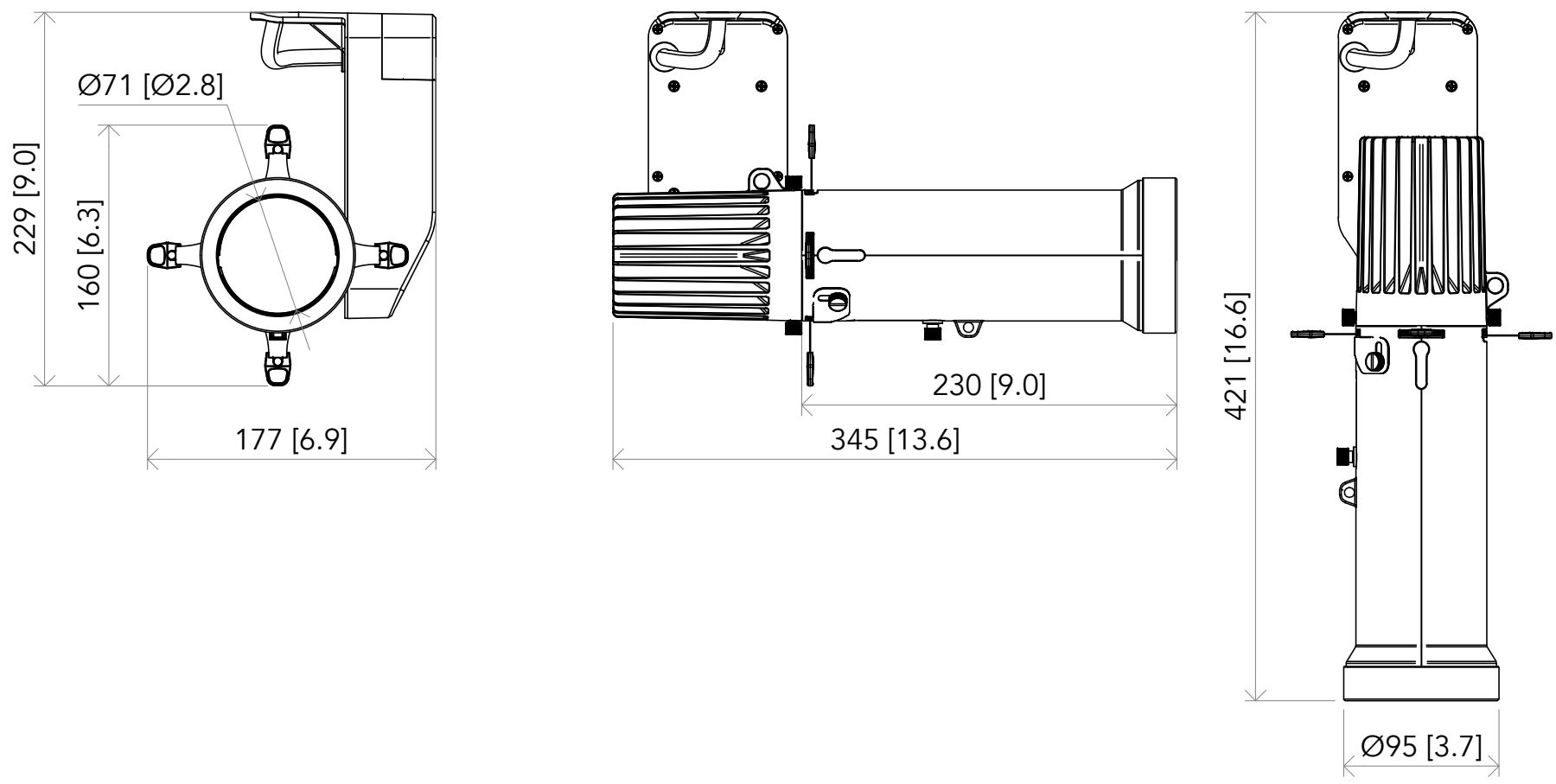

PROLIGHTS		Drawing number Disegno numero 01	
Title Titolo ECLDISPLAYDAT VW		Draw description Descrizione disegno With optics	
Date Date 09-09-2024	Revision N. Versione N° 001	Sheet of Foglio di 02 03	Checked Controllato

Duplication of this drawing, either full or in part, is strictly prohibited without prior written authorization of Music&Lights
Questo disegno non può essere copiato, riprodotto, mostrato a terzi senza autorizzazione della Music&Lights

All dimensions are in mm / in
Le misure sono espresse in mm / in

ECLDISPPRZL 1020

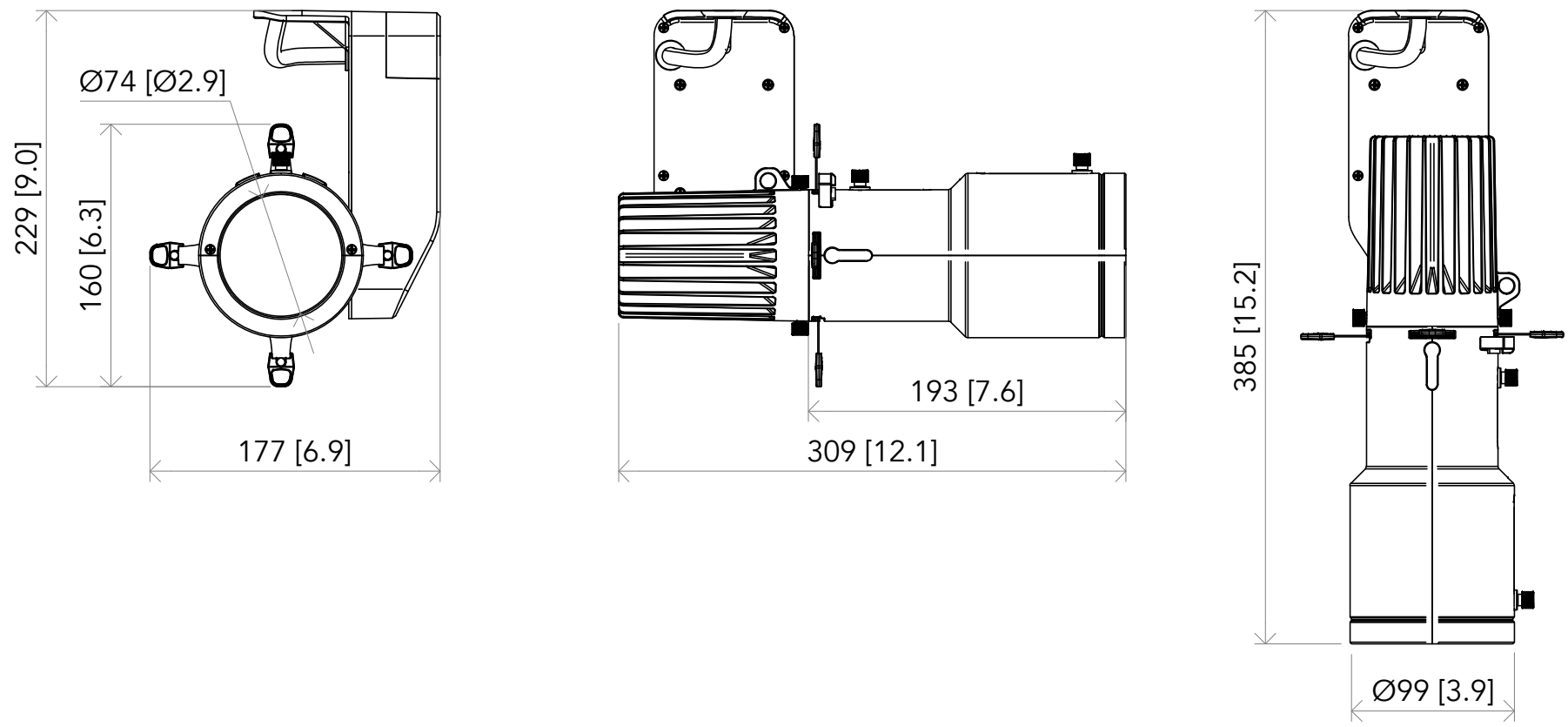

ECLDISPPRZL 2040

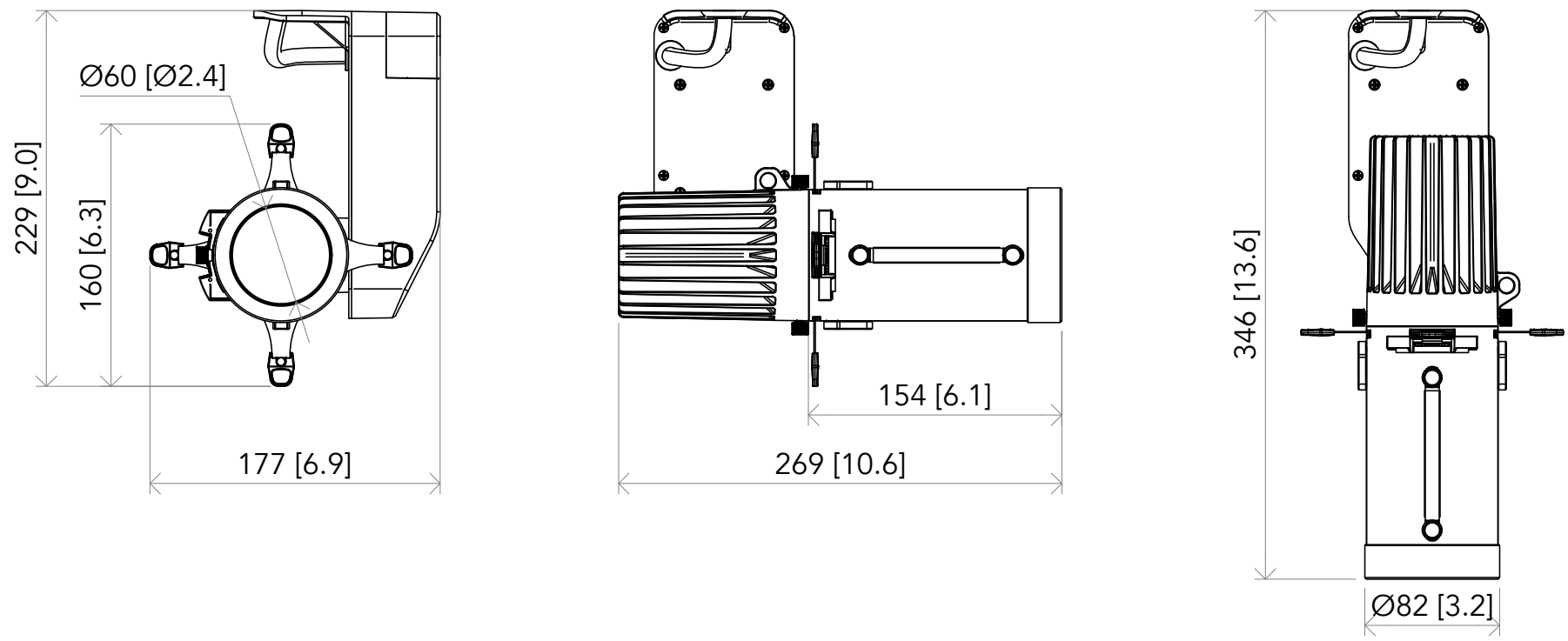

PROLIGHTS		Drawing number Disegno numero 01	
Title Titolo ECLDISPLAYDAT VW		Draw description Descrizione disegno With optics	
Date Date 09-09-2024	Revision N. Versione N° 001	Sheet of Foglio di 03 03	Checked Controllato

Duplication of this drawing, either full or in part, is strictly prohibited without prior written authorization of Music&Lights
Questo disegno non può essere copiato, riprodotto, mostrato a terzi senza autorizzazione della Music&Lights